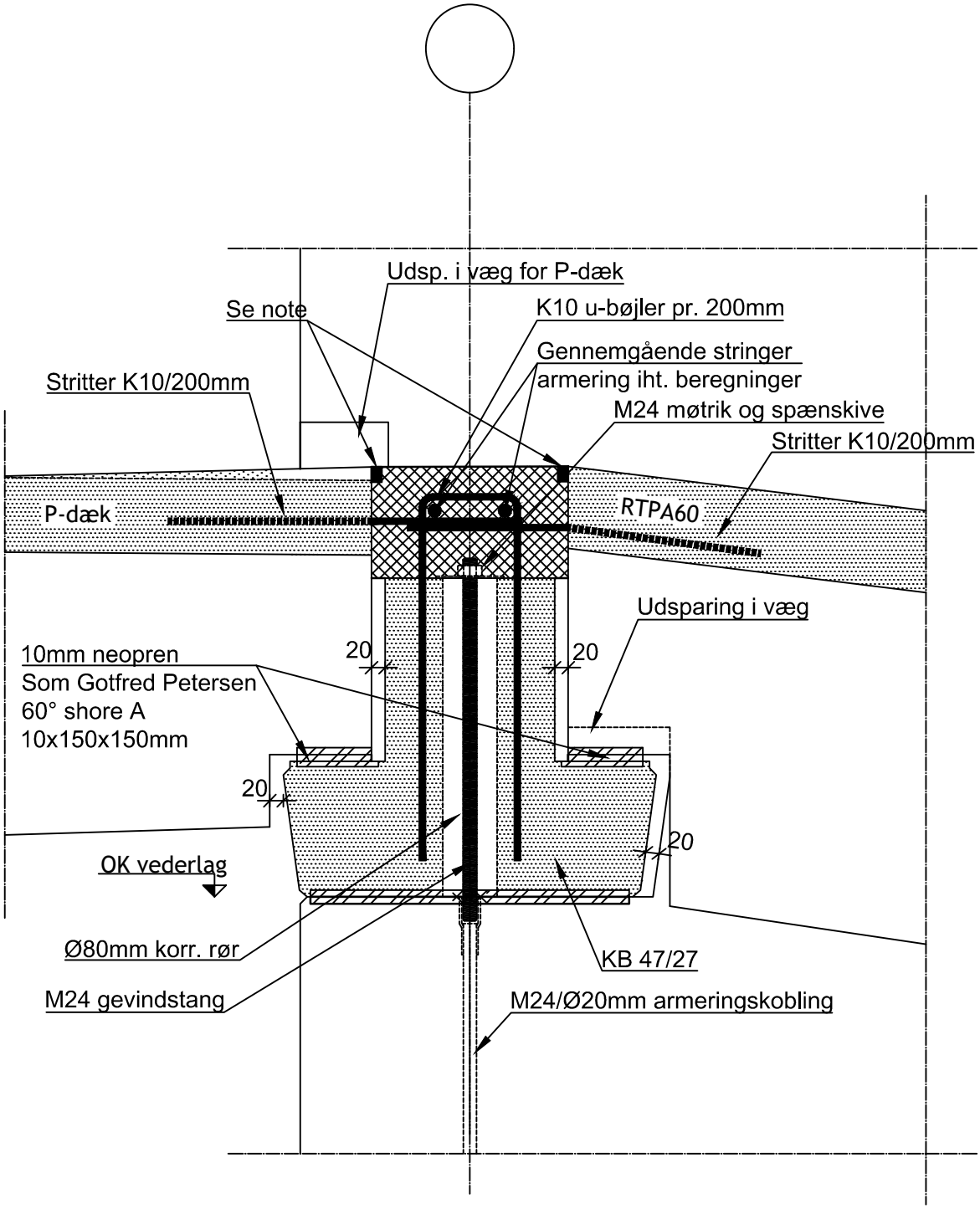

Note:
Vandtætning udføres efter udstøbning.
Vandtætning udføres forbi støbeskel.
Vandtætning er ikke indeholdt i CRH's montage

NB! OK vederlag reguleret iht. forventet pilhøjde på de lange P-dæk

Alle ubenævnte mål er mm.

Emne: SAMLINGSDETALJER	Init.: MOC	Mål: 1:10	Filnr.: KB-P-RTP__1-01
Titel: Overgang til nedkørsel	Sidst gemt/rev.: 17.3.2026	Dato: 13.1.2014	Tegnnr.: KB/P/RTP 1-01

CRH Concrete A/S
T: 70 10 35 10